2013年　秋季区民サッカー大会

2014年1月26日終了時点

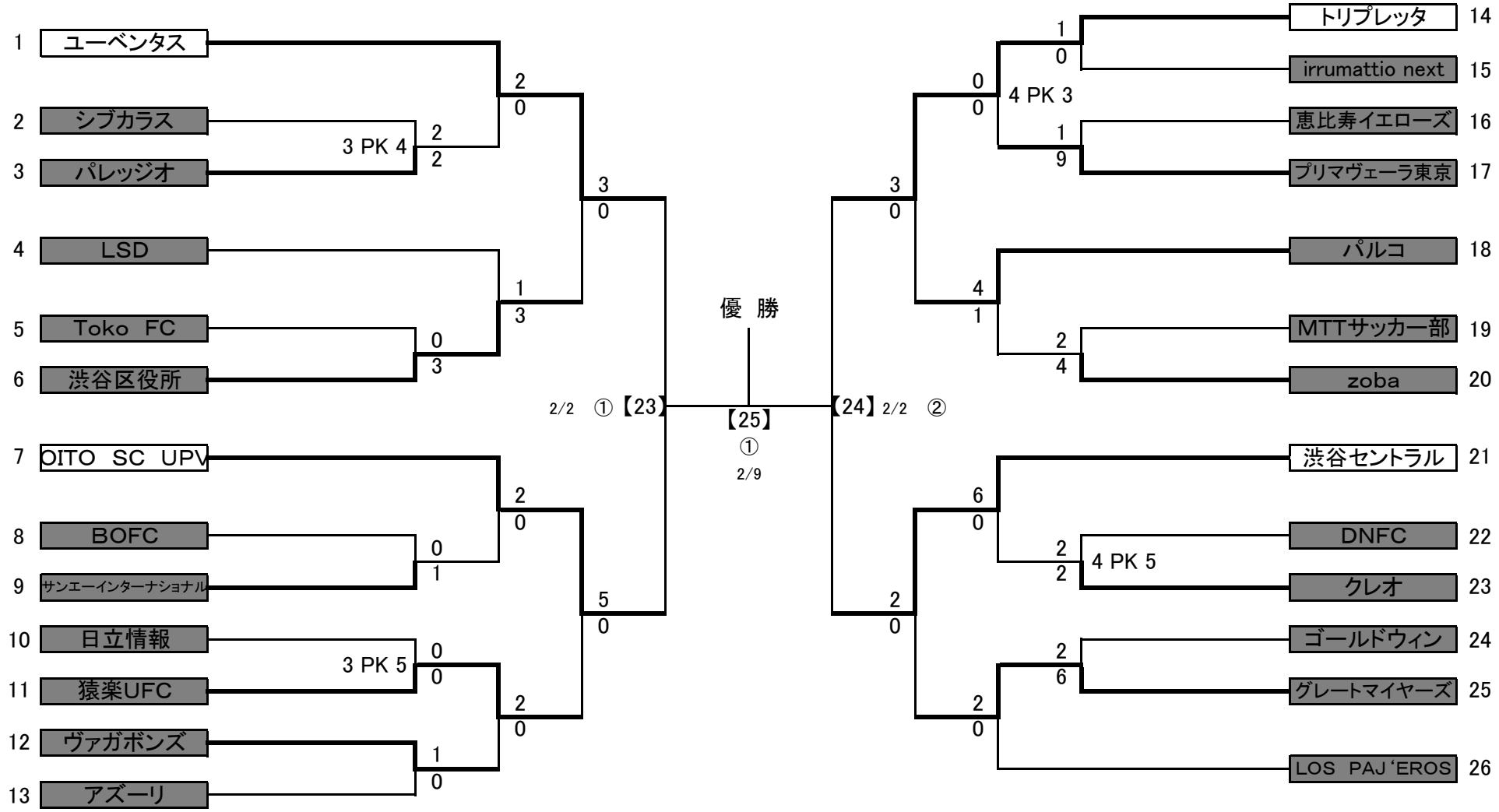

※マッチナンバー【23】～【25】の試合時間
① 第1試合　10:00 Kick Off
② 第2試合　11:30 Kick Off

Shibuya Football Association