2012年　秋季区民サッカー大会

2013年1月6日終了時点

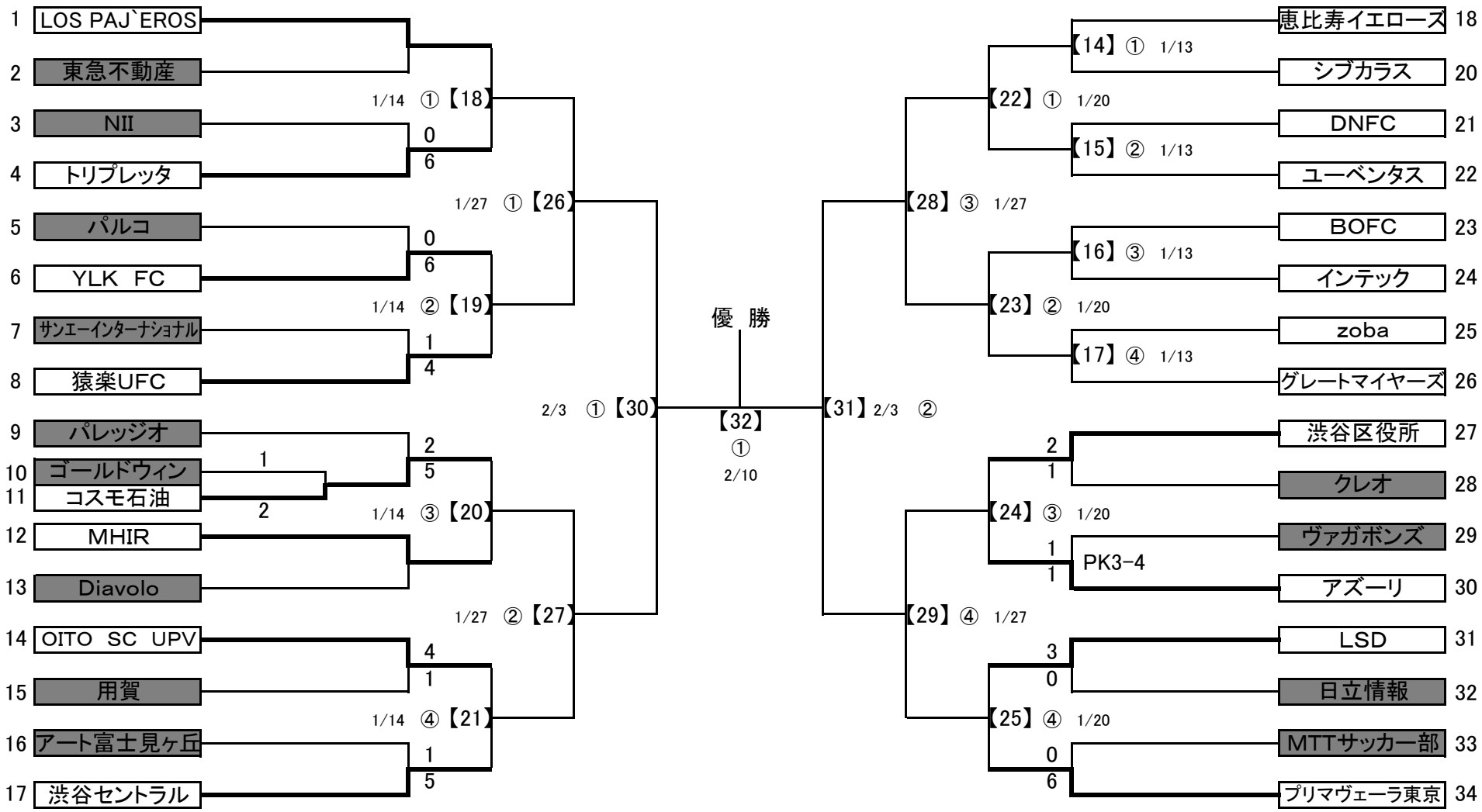

① 第1試合　10:00 Kick Off
② 第2試合　11:30 Kick Off
③ 第3試合　13:00 Kick Off
④ 第4試合　14:30 Kick Off

Shibuya Football Association