2011年　秋季区民サッカー大会

2012年1月15日終了時点

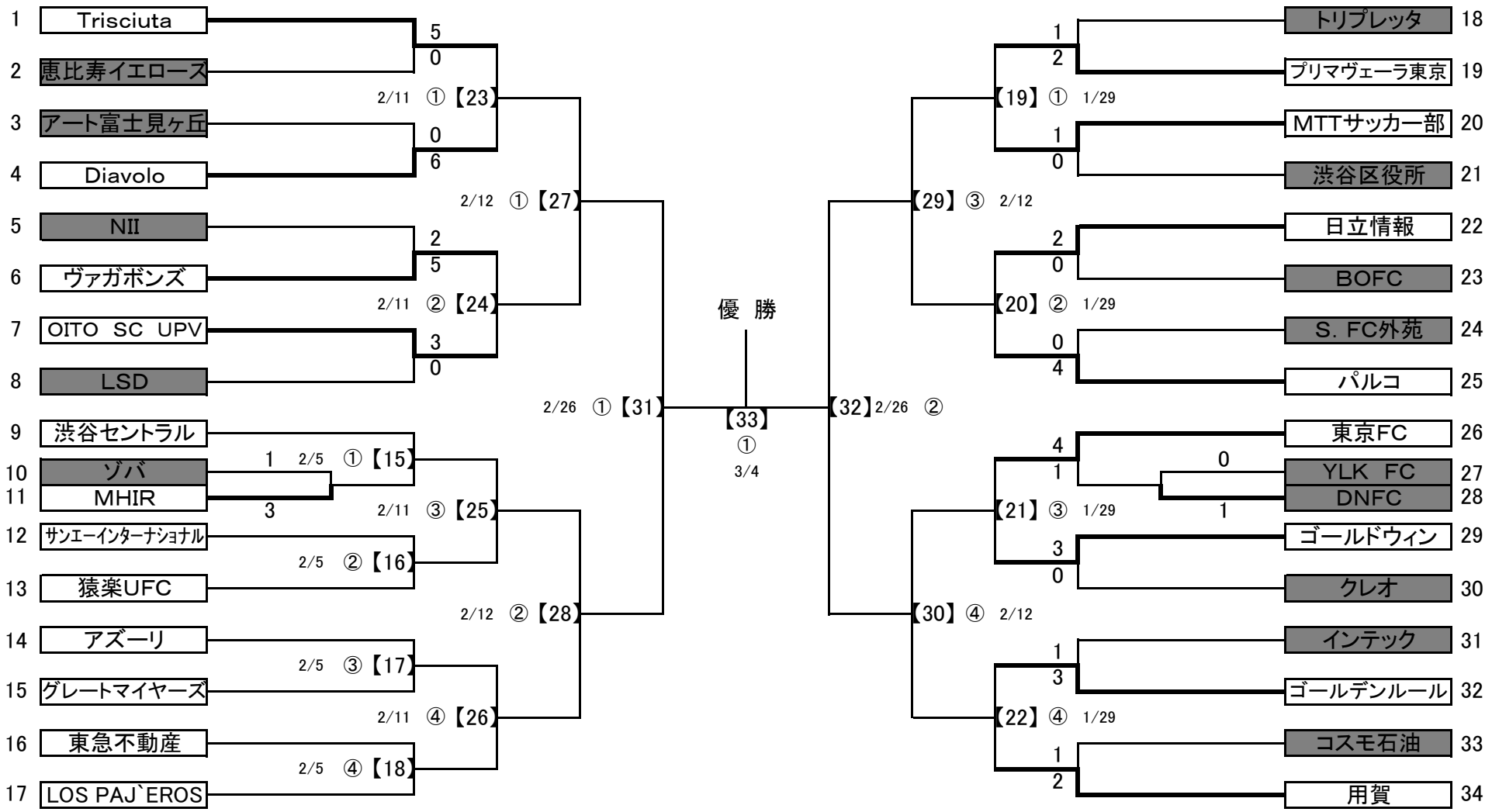

① 第一試合　10:00 Kick Off
② 第二試合　11:30 Kick Off
③ 第三試合　13:00 Kick Off
④ 第四試合　14:30 Kick Off

Shibuya Football Association